Перв. примен.
Справ. №

ЛИМЦ.60148.05.000.010

√ Ra 12,5 (√)

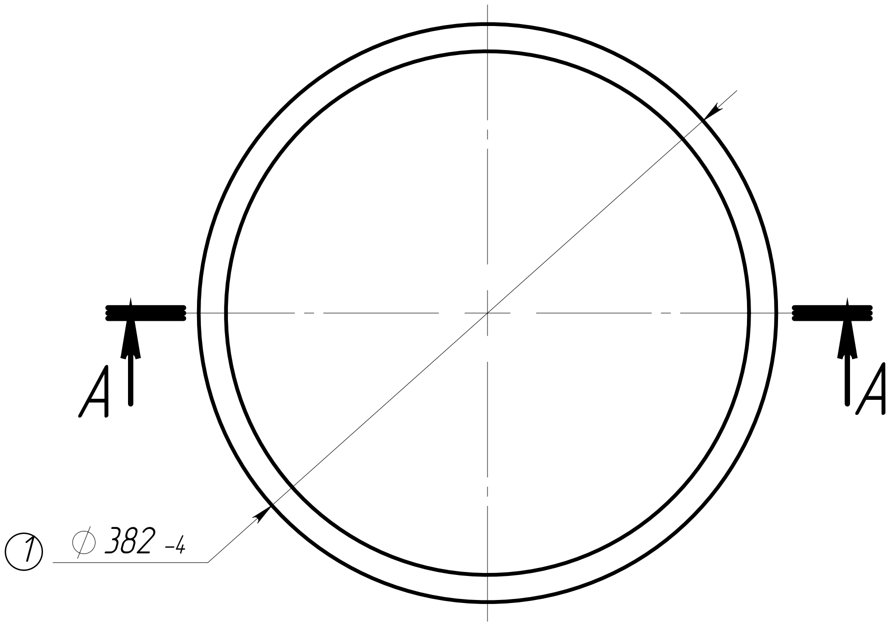

A–A (1:1)

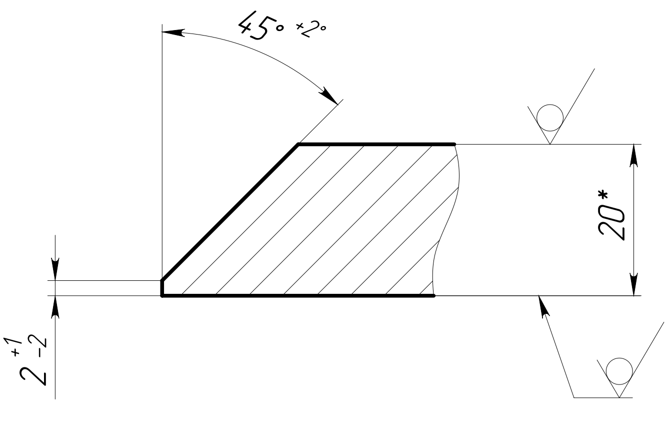

1. *ǚǪǲǶǯǺ ǯǵȉ ǻǹǺǪǬŌǸǴ.
2. ǖǪǺǴǲǺǸǪǪǼȆ ǸǫǸǲǷǪäǯǷǲǯ äǯǺǼǯǰǪ.

Подп. и дата	Инв. № дубл.	Взам. инв. №	Подп. и дата	Инв. № подл.

ЛИМЦ.60148.05.000.010

Изм.	Лист	№ докум.	Подп.	Дата
1	Зам.	ЛИМЦ.60148.11ИИ	Бык	23.10.25
Разраб.		Быков	Бык	15.07.25
Пров.		Лаптев		
Т. контр.				
Н. контр.				
Утв.		Соломатин		

Заглушка

Лит.	Масса	Масштаб
	16.62	1:5

Лист | Листов 1

Лист $\frac{\text{Б–ПН–20 ГОСТ 19903–2015}}{\text{09Г2С ГОСТ 19281–2014}}$

АО "БТ"

Шифр: Копировал Формат А4